РЕКЛАМНОЕ АГЕНТСТВО ГРАНД

http://ra-grand.ru
http://grand-gifts.ru

Тел.: (812) 708-35-04, E-mail: 7083504@bk.ru

Заказчик:_____

Техническое задание

Наименование: Ручка шариковая «Prodir DS2 PPC»
Цвет: _____
Тип печати :_____
Цветность:_____
Кол-во:_____

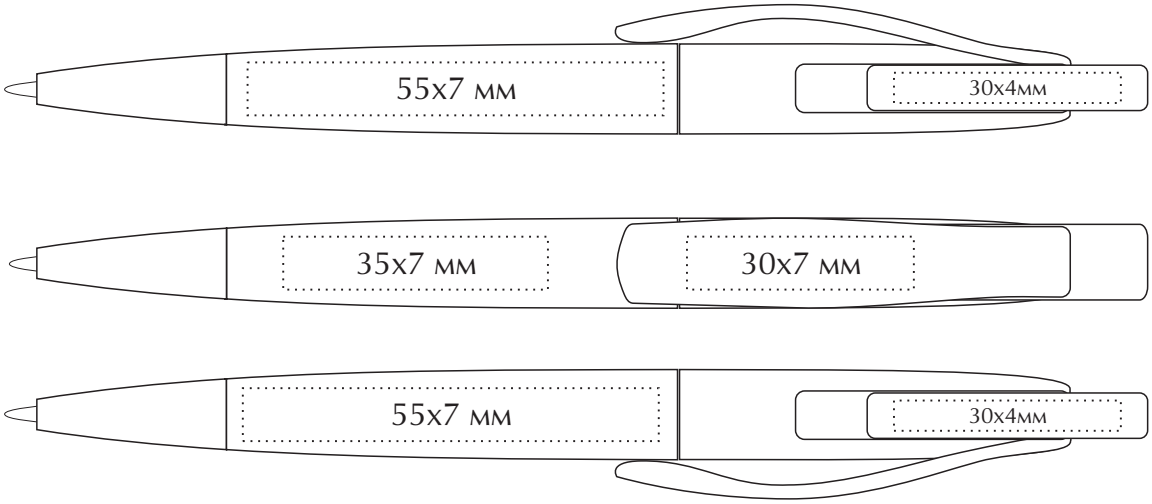

МАКЕТ ВЫЧИТАН И СОГЛАСОВАН В ПЕЧАТЬ _____

"___"_____201__ (ФИО)

(PANTONE)