РЕКЛАМНОЕ АГЕНТСТВО ГРАНД

https://ra-grand.ru
https://grand-gifts.ru

Тел.: (812) 942-69-63, E-mail: 1083504@bk.ru

Заказчик:_____

Техническое задание

Наименование: Ручка шариковая «Prodir DS5 TJJ Regenerated»
Цвет: _____
Тип печати :_____
Цветность:_____
Кол-во:_____

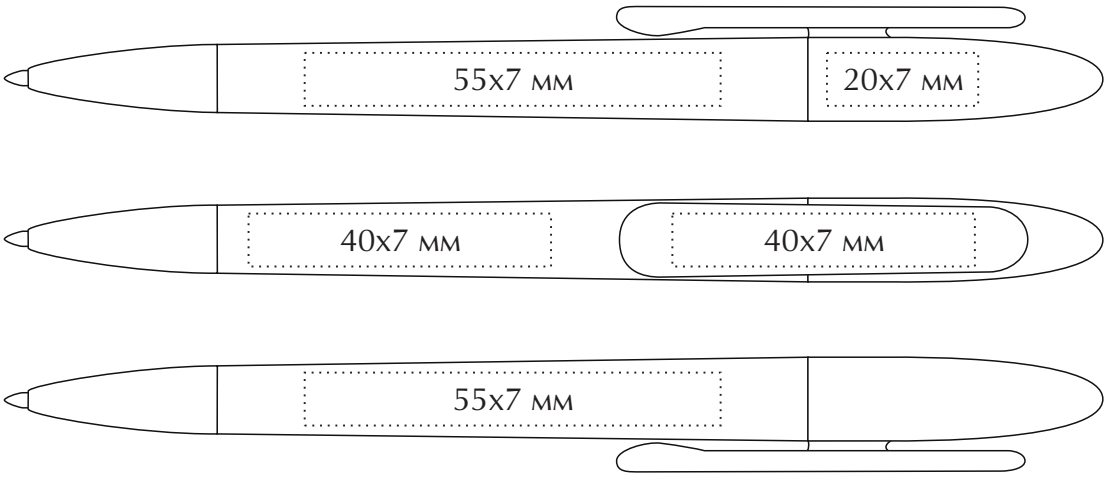

МАКЕТ ВЫЧИТАН И СОГЛАСОВАН В ПЕЧАТЬ _____

"___"_____202__ (ФИО)

(PANTONE)